Габаритные размеры

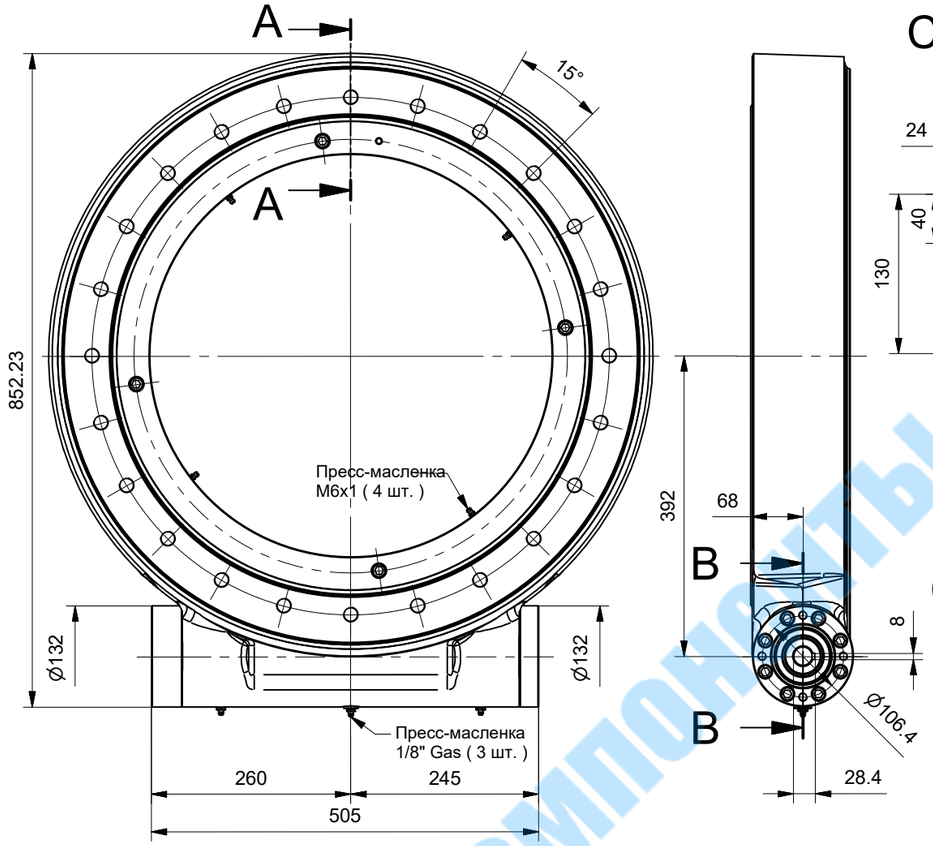

Сечение A-A

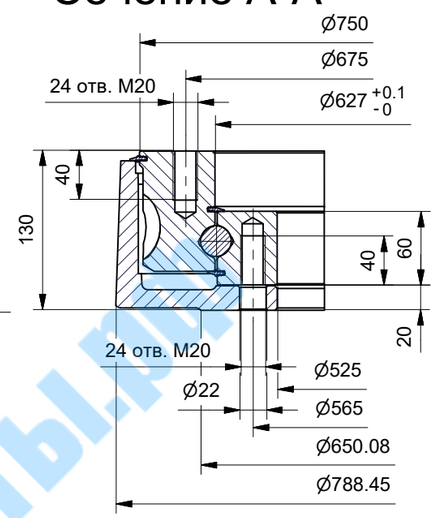

Сечение B-B

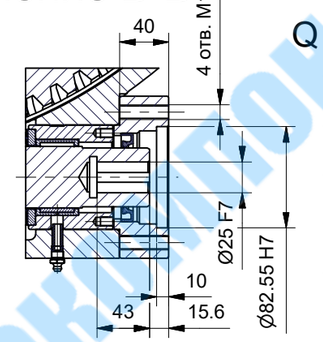

Диаграммы нагрузок

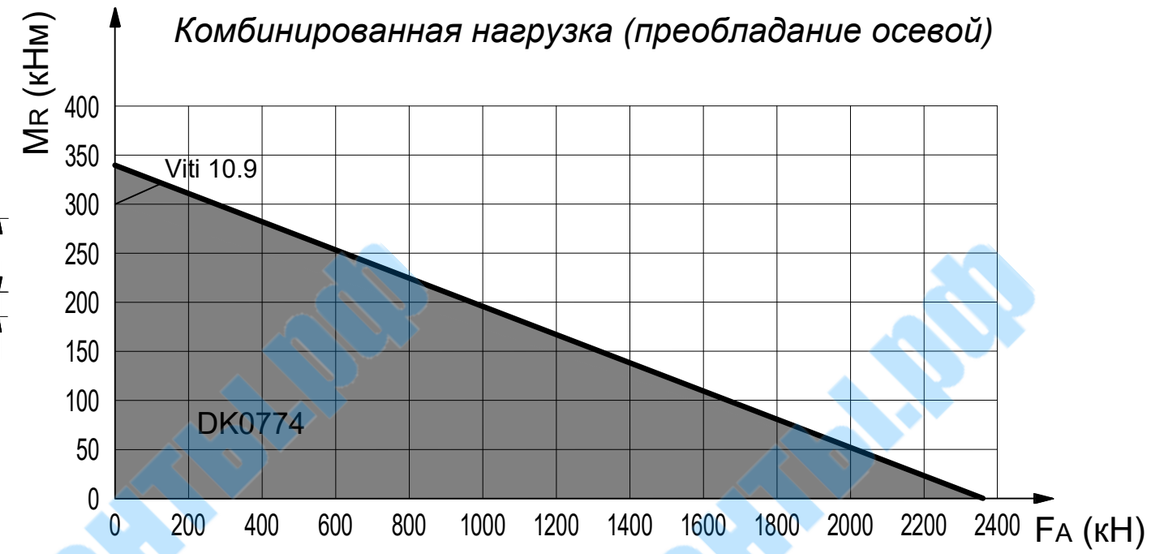

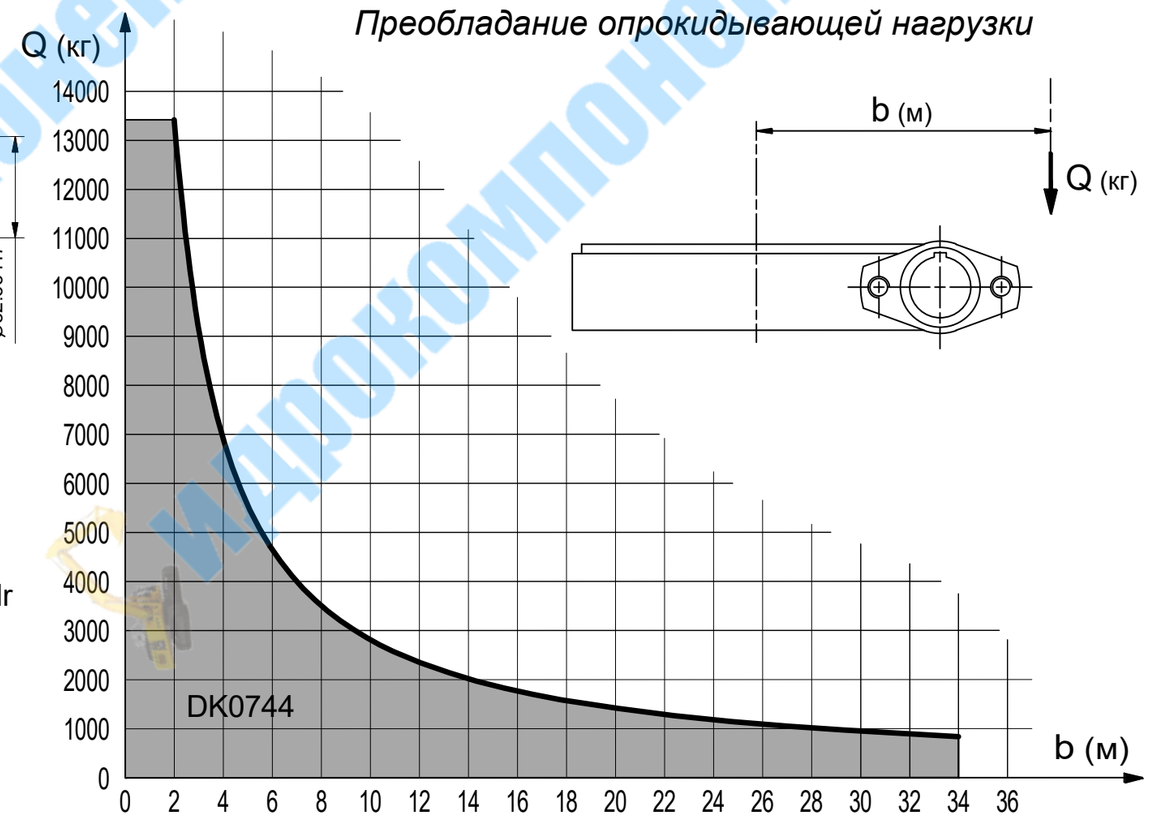

Технические характеристики

Передаточное соотнош. r = 1 : 104

Макс. част. вращ. на входе n = 150 об/мин

Макс. момент на выходе { постоян. M_u = 42830 Нм; кратковрем. M_p = 42830 Нм

Макс. опрокидывающий момент (момент торможения) M_f = 42830 Нм

Отсутствие проворота в обратном направлении не гарантируется

Масса 214 кг

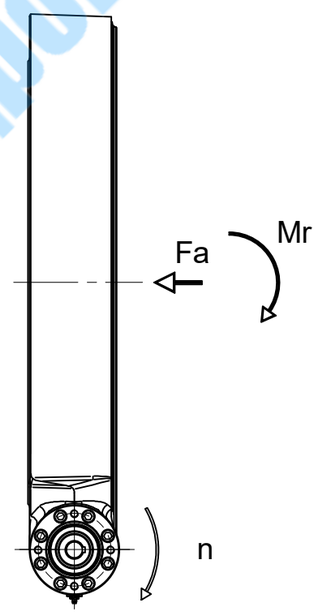

ADAMKO КОНТРОЛС

ЛИСТ ТЕХНИЧЕСКИХ ДАННЫХ
ОПОРНО-ПОВОРОТНОЕ УСТРОЙСТВО DK0744

КОД GRXDK07440 Изм. 00

гидрокомплекты.рф